TS-A1675S

3-Way Speaker

16 cm/GM17 cm COMPATIBLE

MULTILAYER MICA MATRIX CONE

Pioneer

300W MAX

3 WAY VOIES

6½"

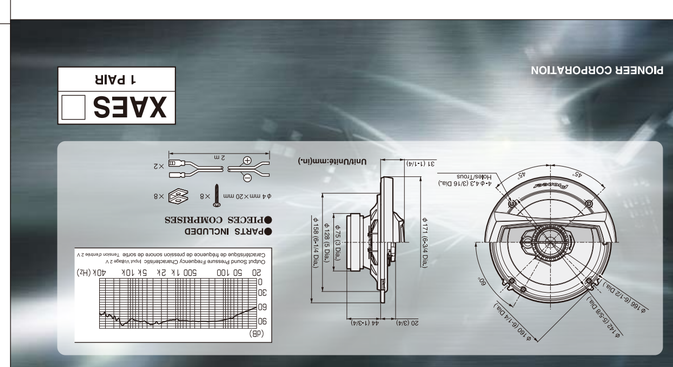

●PARTS INCLUDED
●MIT GELIEFERTES ZUBEHÖR
●PIECES COMPRISES
●PIEZAS INCLUIDAS
●ПРИЛАГАЕМЫЕ ЧАСТИ
●附件
●الأجزاء المشروحة

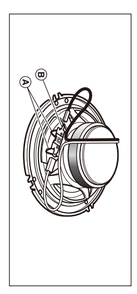

△CAUTION
1. Do not touch the speaker diaphragm.
2. Do not change the direction of the speaker terminal assembly.
3. Do not short speaker terminals. Do not touch speaker terminals.
4. When making connections, refer also to the instruction manual of the car stereo used.

△VORSICHT
1. Membran nicht berühren.
2. Die Richtung des Lautsprecheranschlussteils nicht verändern.
3. Die Anschlüsse nicht kurzschließen. Nicht die Anschlüsse berühren.
4. Zum Anschließen sind auch die Anleitungen für das verwendete Autoradio zu beachten.

△ATTENTION
1. Ne pas toucher le diaphragme du haut-parleur.
2. Ne pas modifier l'orientation du dispositif de connexion du haut-parleur.
3. Ne pas mettre les bornes du haut-parleur en court-circuit. Ne pas toucher les bornes du haut-parleur.
4. Le branchement s'opère après consultation de la notice d'utilisation de l'autoradio que vous utilisez.

△PRECAUZIONE
1. Non toccare il diaffragma del altoparlante.
2. Non cambiare la direzione del gruppo terminale del altoparlante.
3. Non cortocircuitare i terminali dell altoparlante. Non toccare i terminali dell altoparlante.
4. Quando si effettuano connessioni, fare riferimento anche al manuale di istruzioni dell'autoradio usato.

△PRECAUCIÓN
1. No toque el diafragma del altavoz.
2. No cambie la dirección del ensamblaje del terminal del altavoz.
3. No cortocircuite los terminales del altavoz. No toque los terminales del altavoz.
4. Para hacer la conexión consultar también el manual de instrucciones que se provee para el "radio-reproductor".

△PRECAUÇÃO
1. Não toque no fio (cone) do altofalante.
2. Não altere a direção do conjunto do terminal do altofalante.
3. Não faça curto-circuito nos terminais do altofalante. Não toque nos terminais do altofalante.
4. Ao efectuar as ligações, leia também o manual de instruções do aparelho de som do carro que está sendo usado.

△ОСТОРОЖНО
1. Не касаться диффузора динамика.
2. Не изменять направление подсоединения электроустановочного элемента.
3. Не замыкать клеммы динамика. Не касаться клемм динамика.
4. При подсоединении обращайтесь также к руководству по эксплуатации автомобильного радиоприемника.

△注意事項
1. 切勿接觸揚聲器振膜。
2. 切勿改變揚聲器接線端子組件的方向。
3. 揚聲器接線端子請勿短路。請勿觸摸揚聲器接線端子。
4. 進行接線時，也請參閱所使用車用立體聲音響的說明書。

△احتياطات
١. لا تلمس الغشاء (الحجاب الحاجز) للمكبر.
٢. لا تغير اتجاه تجميع الطرف الطرفي للمكبر.
٣. لا تقم بدائرة قصر لطرفي المكبر. لا تلمس طرفي المكبر.
٤. عند عمل التوصيلات، راجع أيضا كتيب التعليمات لمذياع السيارة المستخدم.

TS-A1675S
3-Way Speaker
16 cm/GM17 cm COMPATIBLE
MULTILAYER MICA MATRIX CONE
Pioneer
300W MAX
3 WAY VOIES
6½"

THF5449-A/CN
THF5449-A/CN
THF5449-A/CN
THF5449-A/CN
THF5449-A/CN

TS-A1675S

3-Way Speaker
HP 3 Voies
Altavoz 3 Vías

16 cm/GM17 cm COMPATIBLE

MULTILAYER MICA MATRIX CONE

●PARTS INCLUDED
●MIT GELIEFERTES ZUBEHÖR
●PIECES COMPRISES
●PIEZAS INCLUIDAS
●ПРИЛАГАЕМЫЕ ЧАСТИ
●附件
●الأجزاء المشروحة

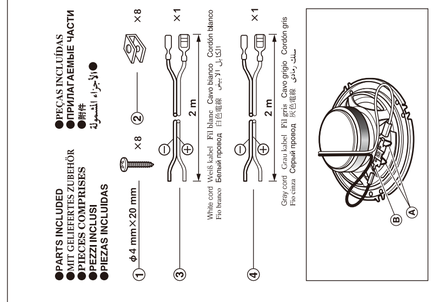

△CAUTION
1. Do not touch the speaker diaphragm.
2. Do not change the direction of the speaker terminal assembly.
3. Do not short speaker terminals. Do not touch speaker terminals.
4. When making connections, refer also to the instruction manual of the car stereo used.

△VORSICHT
1. Membran nicht berühren.
2. Die Richtung des Lautsprecheranschlussteils nicht verändern.
3. Die Anschlüsse nicht kurzschließen. Nicht die Anschlüsse berühren.
4. Zum Anschließen sind auch die Anleitungen für das verwendete Autoradio zu beachten.

△ATTENTION
1. Ne pas toucher le diaphragme du haut-parleur.
2. Ne pas modifier l'orientation du dispositif de connexion du haut-parleur.
3. Ne pas mettre les bornes du haut-parleur en court-circuit. Ne pas toucher les bornes du haut-parleur.
4. Le branchement s'opère après consultation de la notice d'utilisation de l'autoradio que vous utilisez.

△PRECAUZIONE
1. Non toccare il diaffragma del altoparlante.
2. Non cambiare la direzione del gruppo terminale del altoparlante.
3. Non cortocircuitare i terminali dell altoparlante. Non toccare i terminali dell altoparlante.
4. Quando si effettuano connessioni, fare riferimento anche al manuale di istruzioni dell'autoradio usato.

△PRECAUCIÓN
1. No toque el diafragma del altavoz.
2. No cambie la dirección del ensamblaje del terminal del altavoz.
3. No cortocircuite los terminales del altavoz. No toque los terminales del altavoz.
4. Para hacer la conexión consultar también el manual de instrucciones que se provee para el "radio-reproductor".

△PRECAUÇÃO
1. Não toque no fio (cone) do altofalante.
2. Não altere a direção do conjunto do terminal do altofalante.
3. Não faça curto-circuito nos terminais do altofalante. Não toque nos terminais do altofalante.
4. Ao efectuar as ligações, leia também o manual de instruções do aparelho de som do carro que está sendo usado.

△ОСТОРОЖНО
1. Не касаться диффузора динамика.
2. Не изменять направление подсоединения электроустановочного элемента.
3. Не замыкать клеммы динамика. Не касаться клемм динамика.
4. При подсоединении обращайтесь также к руководству по эксплуатации автомобильного радиоприемника.

△注意事項
1. 切勿接觸揚聲器振膜。
2. 切勿改變揚聲器接線端子組件的方向。
3. 揚聲器接線端子請勿短路。請勿觸摸揚聲器接線端子。
4. 進行接線時，也請參閱所使用車用立體聲音響的說明書。

△احتياطات
١. لا تلمس الغشاء (الحجاب الحاجز) للمكبر.
٢. لا تغير اتجاه تجميع الطرف الطرفي للمكبر.
٣. لا تقم بدائرة قصر لطرفي المكبر. لا تلمس طرفي المكبر.
٤. عند عمل التوصيلات، راجع أيضا كتيب التعليمات لمذياع السيارة المستخدم.

TS-A1675S

HP 3 Voies

16 cm/GM17 cm COMPATIBLE

MULTILAYER MICA MATRIX CONE

- PUISSANCE MUSICALE MAXIMUM 300 W
- PUISSANCE NOMINALE 50 W
- HP GRAVE Ø160 mm
- HP MÉDIUM Ø42 mm CÔNE
- HP AIGU Ø10 mm DÔME
- IMPEDANCE 4 OHMS
- SENSIBILITE 90 dB (±1,5 dB)
- BANDE PASSANTE 35 Hz À 31 kHz (−20 dB)
- POIDS BRUT 1,75 kg

Pioneer

300W MAX

3 WAY VOIES

16cm

TS-A1675S/XAES THF5449-A/CN

TS-A1675S

3-Way Speaker
HP 3 Voies
Altavoz 3 Vías

16 cm/GM17 cm COMPATIBLE

MULTILAYER MICA MATRIX CONE

300W MAX

3 WAY VOIES

16cm

Pioneer

Flush-Mount Car Speaker
16 cm [6-1/2"] COAXIAL 3-WAY

Haut-Parleurs À Montage Encastré Pour Automobile
3 VOIES COAXIAL 16 cm

Pioneer

Pioneer

Pioneer